サトパーツ
SATO PARTS
復刻商品
CATALOG

新商品ニュース

3/1受注受付開始　●4/2販売開始

復刻商品
プラグジャック

SELECT

SA-2010-35P/35J 製品仕様	
定　格	DC30V-0.5A
接触抵抗	30mΩ 以下
本体材質	ABS:プラグ PBT:ジャック
サイズ	φ 3.5mm (3極)

SA-2010-63P/63J 製品仕様	
定　格	DC30V-1A
接触抵抗	30mΩ 以下
本体材質	ABS:プラグ PBT:ジャック
サイズ	φ 6.3mm (3極)

SA-2010-DCP/DCJ 製品仕様	
定　格	DC20V-3A
接触抵抗	50mΩ 以下
本体材質	ABS:プラグ PBT:ジャック
用　途	DCアダプター用

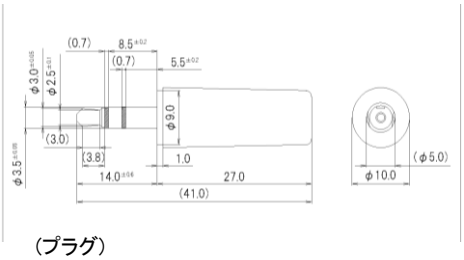

(プラグ)
発注型番:SA-2010-35P

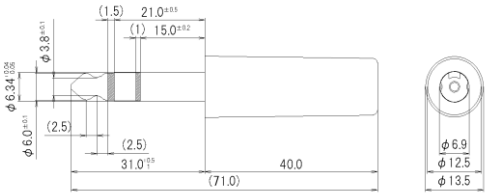

(プラグ)
発注型番:SA-2010-63P

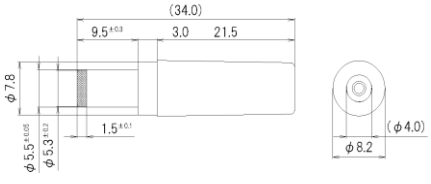

(プラグ)
発注型番:SA-2010-DCP

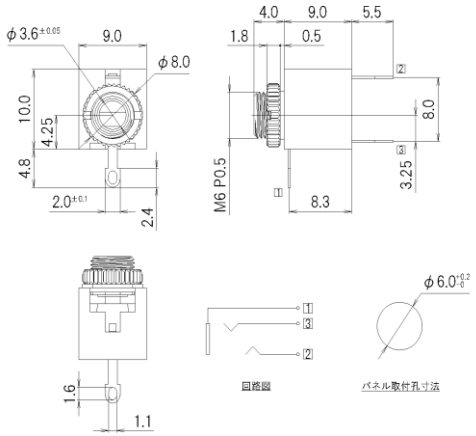

(ジャック)
発注型番:SA-2010-35J

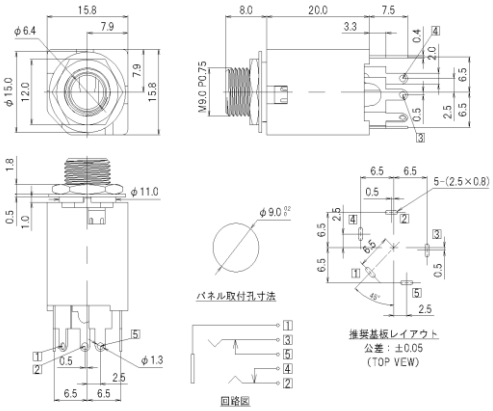

(ジャック)
発注型番:SA-2010-63J

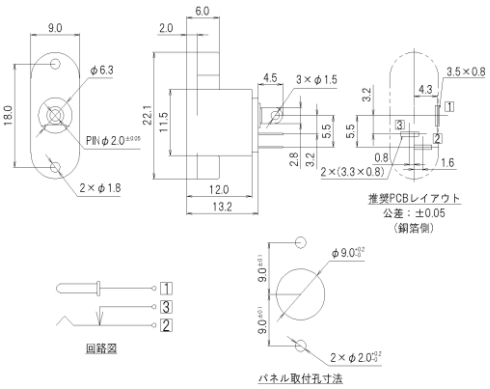

(ジャック)
発注型番:SA-2010-DCJ

*** お問合せはこちらまでおねがいします ***

SELECT

SELECT商品:サトーパーツが厳選した仕入商品です
仕入品の為、製品改良などにより予告なく寸法や材料の仕様変更を行う場合があります。念のため現品にてご確認ください。
ご不明な点に関してはお問合せください。

サトーパーツ株式会社
0120-70-7215
marketing@satoparts.co.jp
http://www.satoparts.co.jp

□秋葉原営業所　TEL:03-3253-6826
□大　阪営業所　TEL:06-6643-2561
□名古屋営業所　TEL:052-412-9111